FUJI CAR
Environmental Systems & Engineering for Sustainable Development

チッピングロータリープレス車

APLASTAR アプラスター

破砕 → 収集 → 運搬

この一台で完了!!

仕様

チップサイズ	約 3～5cm
投入口	φ195mm
ローター回転数	700～800rpm（破砕）
ローラー回転数	30～33rpm（送り）
刃数	回転刃 5 枚、固定刃 1 枚
積載量	約 3500～3700kg
荷箱容積	8.1 ㎥
荷箱回転数	約 8rpm
排出方式	8°ダンプ荷箱回転式
排出時間	約 3 分～4 分
投入地上高	約 1100mm

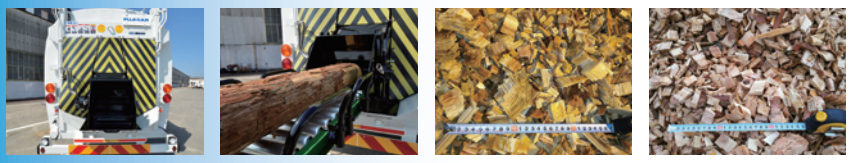

富士車輌株式会社

チッピングロータリープレス【 アプラスター 】

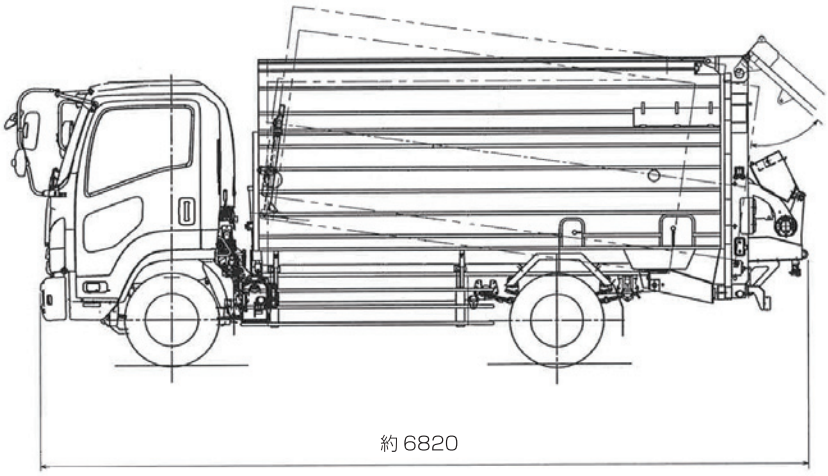

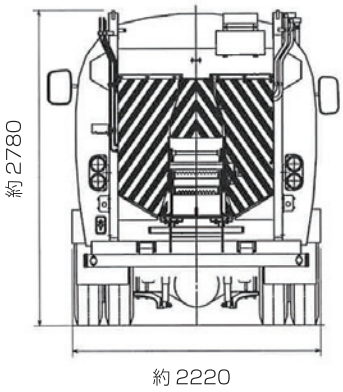

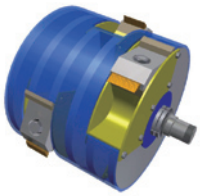

破砕機構造

回転刃5枚 ＋ 固定刃1枚

車輌主要仕様

全　長	約 6820 ㎜
全　幅	約 2220 ㎜
全　高	約 2780 ㎜
総 重 量	約 11000 kg

技術協力 ： **富士鋼業株式会社**

※上記仕様はさらに改良を加えるため、予告なく変更する場合がありますので、ご了承ください。

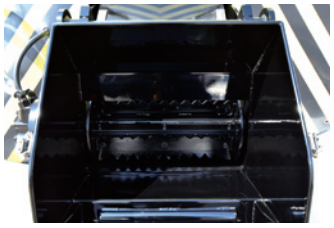

ロータ部
技術協力：富士鋼業株式会社

富士車輌株式会社　https://www.fujicar.com

- 本社／工場　〒524-0034　滋賀県守山市千代町13番地1
  TEL 077-583-1235(代) FAX 077-582-8805
- 東 京 支 店　〒105-0011　東京都港区芝公園2-4-1 芝パークビルA-10F
  TEL 03-6402-4184 FAX 03-6402-4185
- 大 阪 支 店　〒532-0003　大阪市淀川区宮原2丁目14-10 中尾ロイヤルビル8F
  TEL 06-6394-4100 FAX 06-6394-4102
- 東京営業所　〒125-0041　東京都葛飾区東金町7-21-14
  TEL 03-3607-3196 FAX 03-3627-6624
- 福岡営業所　〒812-0064　福岡市東区松田3-7-30
  TEL 092-622-1758 FAX 092-622-1415

ISO 9001
97QR-076
ISO 9001 全社認証取得

ISO 14001
01ER-114
ISO 14001 全社認証取得

ISO 45001
20HR-008
ISO 45001 全社認証取得